PARÇA KODU PART CODE	PARÇA ADI PART NAME	s ÖLÇÜSÜ (KALINLIK) s MEASURE (THICKNESS)	Malzeme Material	Kaplama / Coating		
				SN	AG	Nİ
TE 2331 DP	DÜZ ERKEK FİŞ Ø3.5=DP=	------	(CuZn30) Pirinç / Brass	-	-	-
TE 2331 DPK	DÜZ ERKEK FİŞ Ø3.5=DPK=	------	(CuZn30) Pirinç / Brass	+	-	-

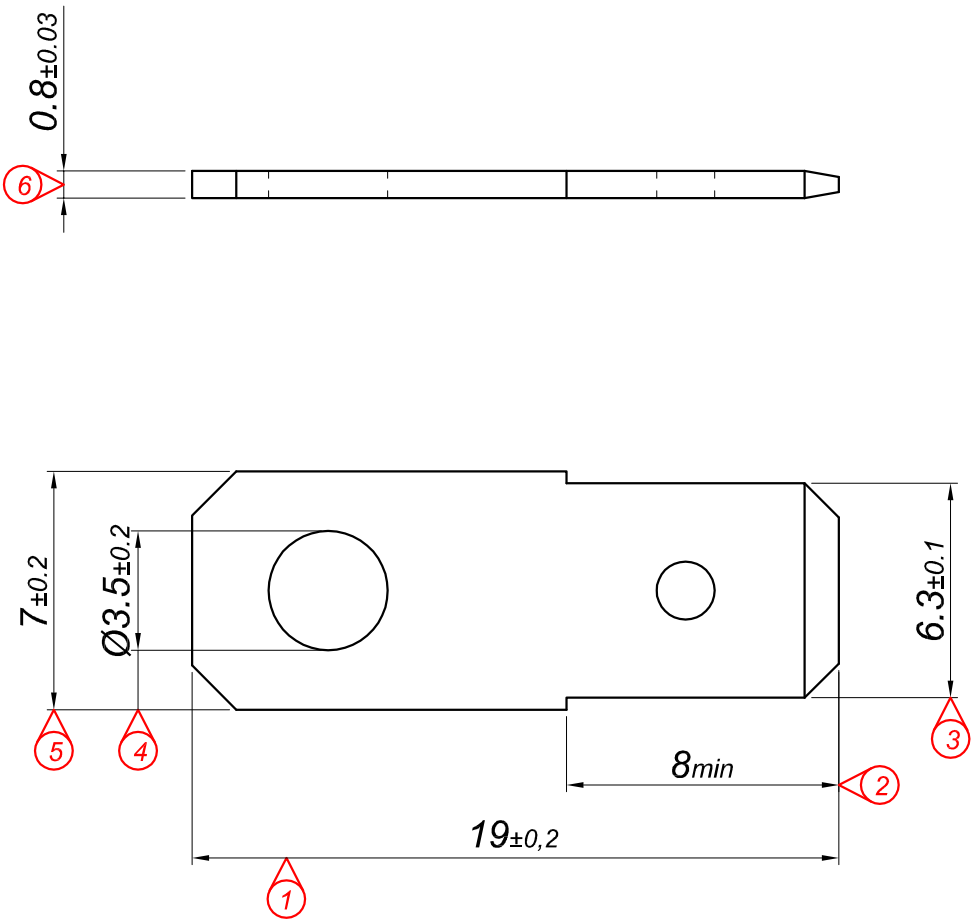

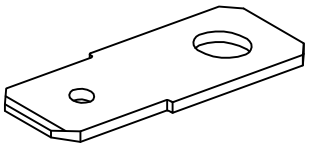

Perspektif
Perspective

Resim üzerinden ölçü almayınız
do not measure on drawing

Tarih / Date	11.01.2013	İmza /Signature	Ölçek /Scale			
Çizen / Desing	M.Yağcı		5 / 1			
Onay / Approval	S.Gölcük			No	Değişiklik / Revision	Tarih/Date

MESA TERMINAL SOKET

Parça Adı:
Part Name: DÜZ ERKEK FİŞ Ø3.5

Parça Kodu:
Part Code: TE 2331

Bu Resim MESA OTO ELEKTRİK LTD.ŞTİ'nin malıdır. Şirket Yetkililerinin izni olmaksızın kopya edilemez, üzerinde değişiklik yapılamaz.
This image MESA AUTO ELECTRIC LTD 's are property. Can not be copied without the consent of the company authorized, any changes can be made.